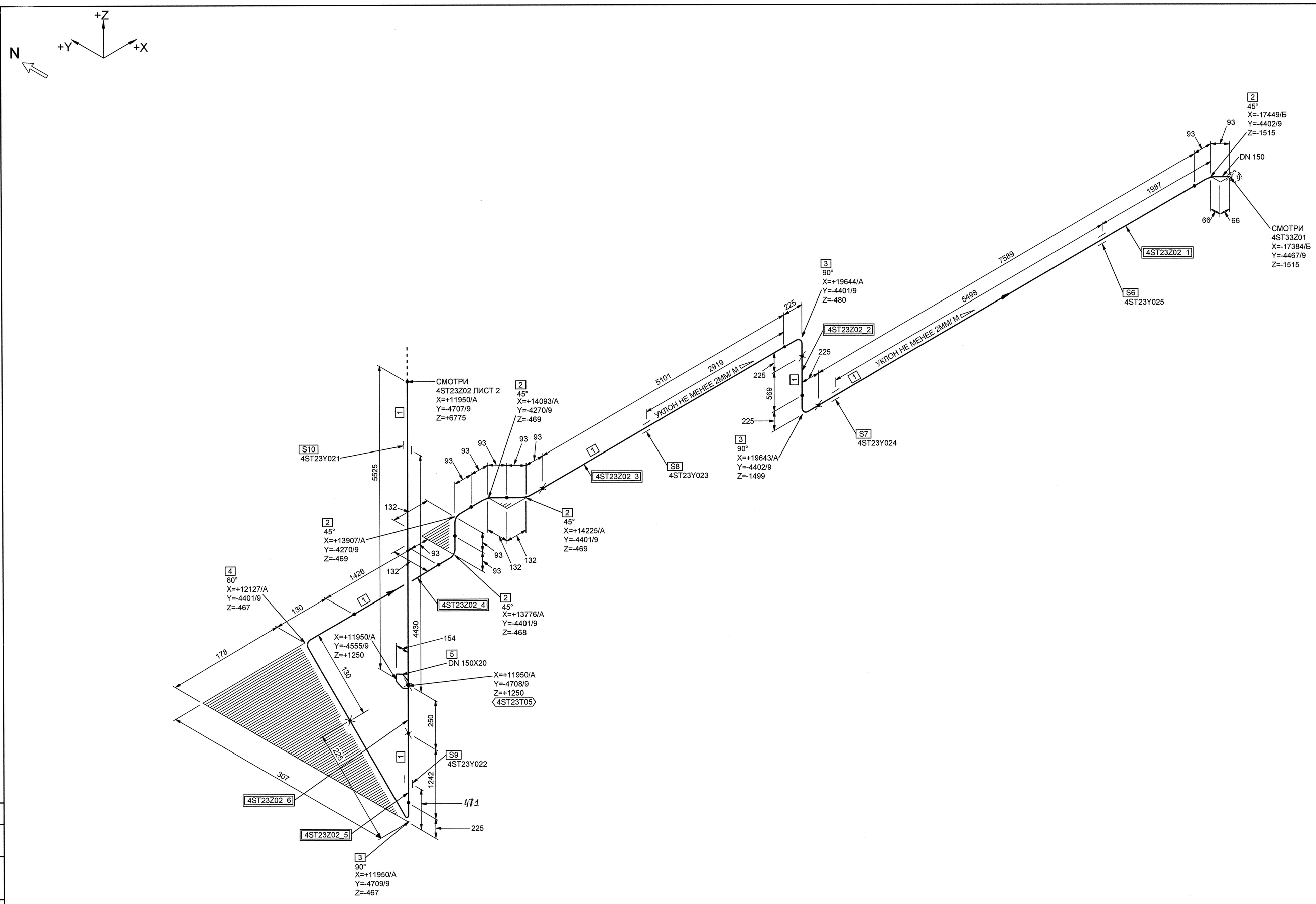

СПЕЦИФИКАЦИЯ ДЕТАЛЕЙ И ОПОР

ПОЗ.	НАИМЕНОВАНИЕ	КОЛ.	МАТЕРИАЛ	МАССА ЕД-ЦЫ, кг
1	СТО 79814898 109-2009 ТРУБА 159х6.0	21.703 М	08Х18Н10Т ГОСТ 9940-81	22.78
2	26 СТО 79814898 111-2009 КОЛЕНО Т 45°-159х6.0-PN 25	5	08Х18Н10Т ГОСТ 9940-81	4.00
3	06 СТО 79814898 111-2009 КОЛЕНО Т 90°-159х6.0-PN 25	3	08Х18Н10Т ГОСТ 9940-81	8.10
4	16 СТО 79814898 111-2009 КОЛЕНО Т 60°-159х6.0-PN 25	1	08Х18Н10Т ГОСТ 9940-81	5.40
5	БОБЫШКА КИП	1	-	-
6	4ST23Y025 ПОДВЕСКА	1		-
7	4ST23Y024 ОПОРА СКОЛЬЗЯЩАЯ	1		-
8	4ST23Y023 ОПОРА СКОЛЬЗЯЩАЯ	1		-
9	4ST23Y022 ОПОРА СКОЛЬЗЯЩАЯ	1		-
10	4ST23Y021 ПОДВЕСКА	1		-

БЛОКИ:

4ST23Z02_1;4ST23Z02_2;4ST23Z02_3;4ST23Z02_4;4ST23Z02_5;4ST23Z02_6

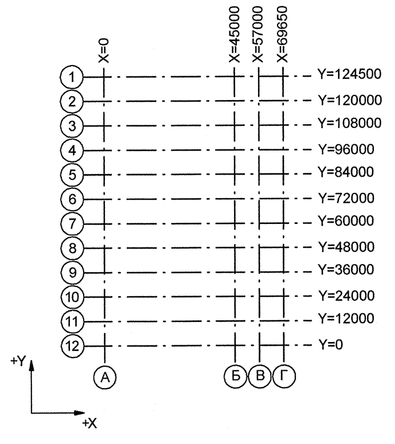

Номер трубопровода - II
Подведомственность - ПБ 03-585-03
Категория трубопровода по ПБ 03-585-03 - V В
Класс безопасности по НП-001-97 - 4
Категория сейсмостойкости по НП-031-01 - III
Рабочие параметры: Pp= 0.44 МПа, tp=40°С
Среда- Химобессоленная вода
Параметры гидроиспытания: Pг=0.57 МПа, tг=5-40 °С

4TG11Z01_01		3	DN 100	Z+ 2700 X+ 175 Y- 2775	4TG11W01/N1				S3 4TG11Y01/PT-997				4TG11J01/TT-235
Код блока	Трубопроводы проектируемые	Позиция детали	Условный проход	Координаты элементов в здании	Код оборудования/ Номер патрубка	Шов заводской	Шов монтажный	Резьбовое соединение	Позиция опоры Код опоры / код проходки	Направление среды	Переход	Штуцер	Код герметичной проходки/ код проходки

Изм.	Кол.уч.	Лист	№ док.	Подпись	Дата
Инженер 3 к.		Новожилова			11.01
Пров. инж. 2 к.		Соколова			23.01
Нач. группы		Морозова			23.01
Н. контр		Краснояров			23.01

АРХИВНЫЙ ЭКЗЕМПЛЯР

Инв. № подл. R4.00202.1.0.12
Лист 22

R4.ST10.3011.012.01.00.009

Ростовская АЭС Блок 4

Главный корпус
Машинное отделение (ДО, ЭЗТУ)
Трубопроводы замкнутого контура ОЦ

Стадия	Лист	Листов
Р	2	2

Изометрический чертеж
4ST23Z02

ОАО "НИАЭП" 2012

Формат А1

ДОПОЛНИТЕЛЬНЫЕ ПОДПИСИ

Взам. инв. N

Подп. и дата

Инв. N подл. R4.00202.1.0.12